Biwin X570H Pro SSD
Quick Start Guide

English / 简体中文 / 繁體中文 / 日本語 / Français / Deutsch

1. Precautions

- Before installing the SSD, please avoid working in environments where static electricity is easily generated and may damage the product.
- Do not disassemble or damage the SSD, as this may cause the product to malfunction.
- Avoid using the SSD in high-temperature or humid environments.

2. PCIe SSD Installation Guide

- Before installation, be sure the computer is powered off or the battery is removed.
- Refer to your system or device user manual to locate the position for installing the solid-state drive.
- After correctly connecting the SSD, power on the computer and check if the installation was successful.

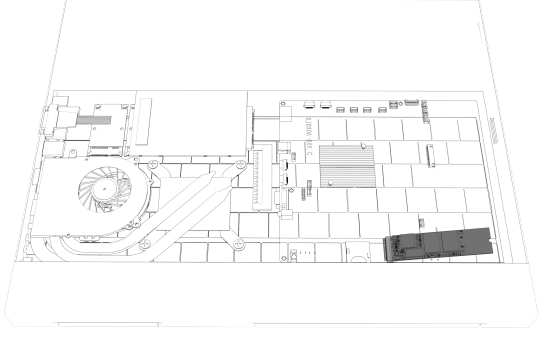

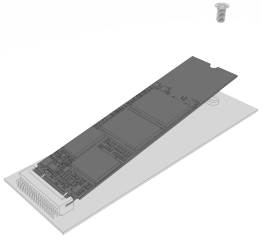

- SSD Heatsink Assembly Guide

a. Remove the SSD, screwdriver, and heatsink from the packaging box. Use the screwdriver to remove the four screws and separate the heatsink from the tray.

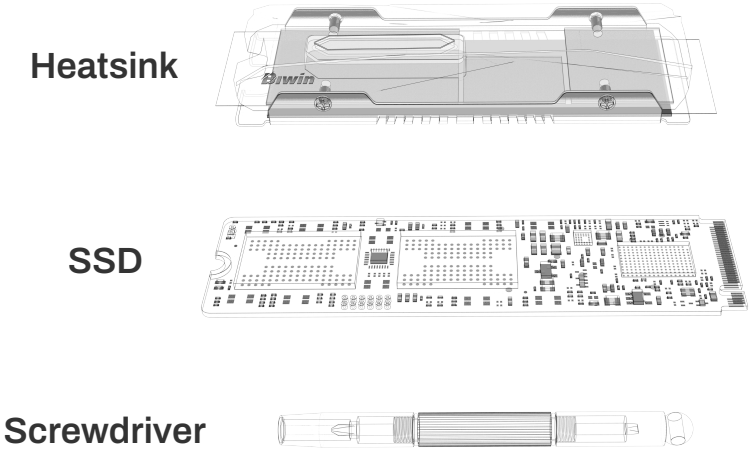

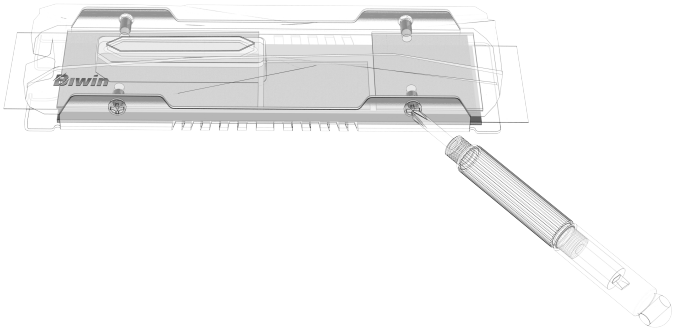

b. Remove the cushioning foam from the tray and peel off the release film from the thermal pad.

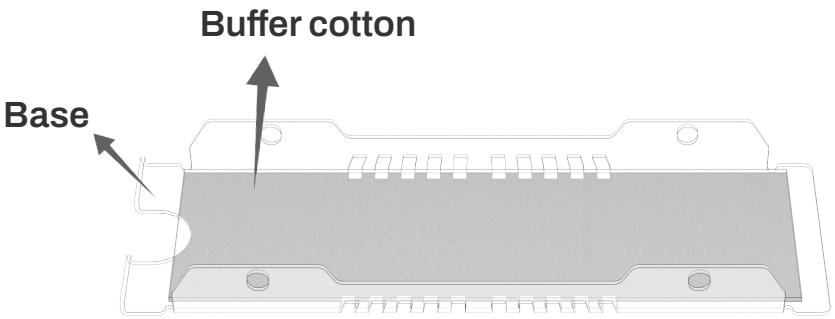

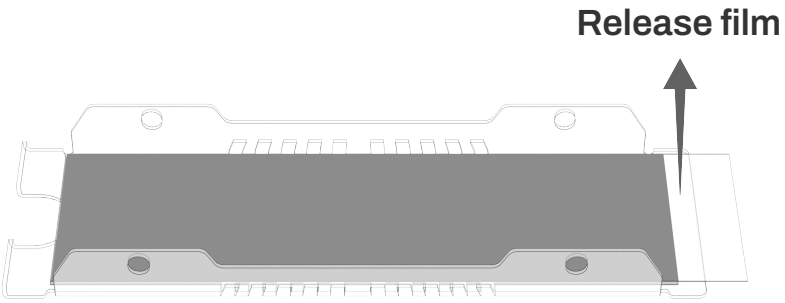

c. With the bottom of the heatsink facing up, peel off the release film from the three pieces of the thermal pad.

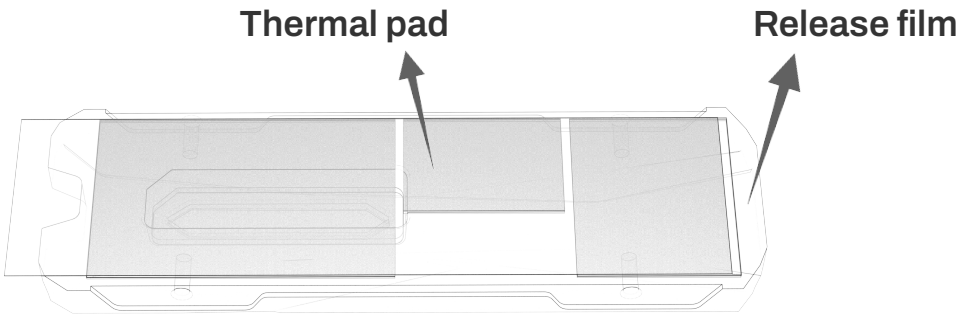

d. Install the SSD onto the tray, ensuring that the rear of the SSD aligns with the alignment guide on the rear of the tray.

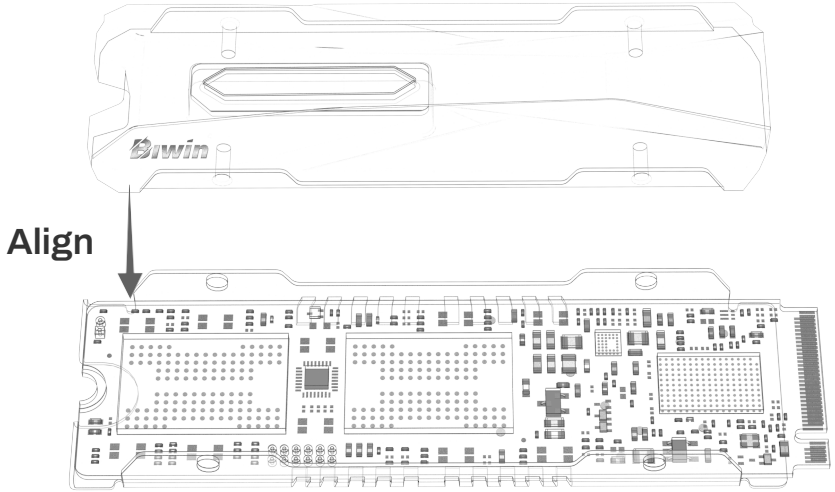

e. Align the top heatsink section over the SSD and the tray. Press the two halves together. Tighten the four screws using the screwdriver to securely fasten the heatsink to the tray.

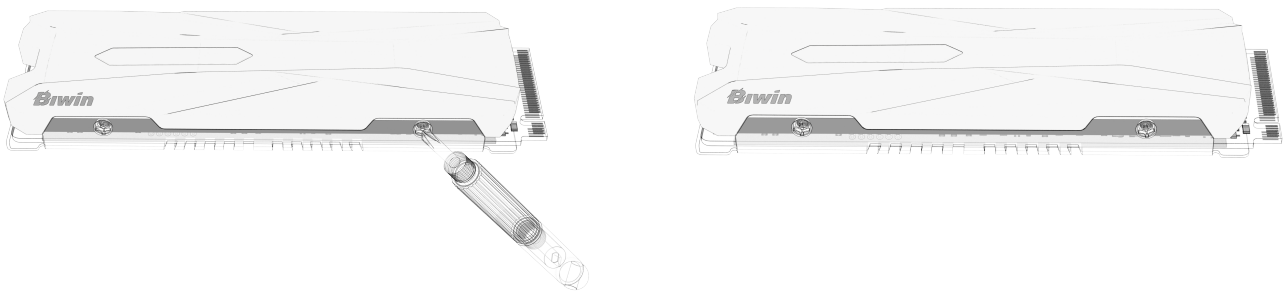

3. Warranty Statement

A. Warranty Policy

BIWIN Storage Technology Co., Ltd. (hereinafter referred to as "BIWIN"), the manufacturer of Biwin-branded consumer products, warrants to the original end user customer (hereinafter referred to as "you") that its products are free from defects in material and workmanship on the terms and conditions set forth herein. The warranty period shall be determined by whichever of the following two conditions expires first: (1) your Biwin product is covered by limited warranty service under the specified warranty period starting from the original purchase date of the product in its original sealed packaging (if the proof of purchase cannot be provided, the warranty period will be considered to start three months after the product's manufacturing date); (2) the limited warranty coverage ends when the SSD product exceeds its TBW (Total Bytes Written) threshold (please refer to the relevant SSD datasheet provided by BIWIN for specific TBW information).

This product is entitled to the following services: 1) If a product defect occurs within 7 days from the date of purchase, the consumer may choose a refund, replacement, or repair. 2. If a performance defect occurs within 8 to 15 days from the date of purchase, the consumer may choose a replacement or repair. When a replacement is requested, BIWIN will replace the product with the same model and specifications. If the original model is no longer in production, BIWIN will replace it with a product with performance equal to or better than the original. However, if BIWIN's diagnostic evaluation determines that no fault is found, the product will be returned to you. You are responsible for backing up all important data. BIWIN only provides

repair service for the product itself and shall not be held liable for any failure in data recovery. This warranty is valid only for you and is non-transferable.

Limited Warranty

During the warranty period, if the covered Biwin product is found to be defective, BIWIN's service center will inspect the returned product and, at its sole discretion, provide repair, replacement, or a refund based on the purchase price. You are responsible for the cost of shipping the product to BIWIN's service center; otherwise, BIWIN will not provide repair, replacement, or refund services. For certain Biwin products, return will not be accepted without a Return Merchandise Authorization (RMA) issued in advance by the service center.

If your Biwin product's frequent failures are confirmed by BIWIN's service center, you may request a replacement with a product of equivalent performance, or a refund based on the original purchase price. BIWIN's warranty services may be carried out by BIWIN itself, its subcontractors, or third-party service providers. Please refer to the service center information provided below. Where permitted by local law, Biwin products and any replacement products or components may include new materials or previously used materials that meet equivalent performance and reliability standards. Replacement products or parts will function at least as well as the original. BIWIN guarantees that replacement products or parts will be free from material and workmanship defects for 90 days, or for the remainder of the original product's warranty period, whichever is longer (starting from the date of replacement or installation).

This limited warranty does not cover technical support. This limited warranty does not apply to damage incurred during transport, damage to outer packaging, or any of the following: (a) Damage caused by accidents, misuse, abuse, or external factors; (b) Non-Biwin product components or accessories; (c) Improper installation or repair; (d) Any modifications or services performed by anyone other than BIWIN, its service center, or authorized service providers. BIWIN and its authorized service providers are not liable for data loss under any circumstances. You are solely responsible for backing up your data.

Limitations/Local Laws

Except as expressly set forth in this limited warranty, there are no other warranties, express or implied, for your Biwin product. All other warranties, including any implied warranties of merchantability or fitness for a particular purpose, are expressly disclaimed. Any implied warranties imposed by law are limited in duration to the applicable warranty period.

This limited warranty gives you specific legal rights, and it is governed by the laws of the state and country in which your Biwin product was purchased. You may also have other rights that vary from state to state and country to country. You are advised to consult applicable state and country laws to determine your rights. Some states and countries do not allow any limitation on how long a limited warranty will last, or any exclusion or limitation of incidental or consequential damages. In such states and countries, some of the exclusions or limitations stated in this limited warranty may not apply to you.

Sole Remedies/No Incidental or Consequential Damages

To the extent allowed by local law, the remedies provided in this Limited Warranty are your sole and exclusive remedies. These terms and conditions supersede any prior agreements or representations, including statements made in sales literature or advice given in connection with your purchase.
To the extent allowed by local law, and except as specifically set forth in this limited warranty, in no event shall BIWIN, any BIWIN service center or any BIWIN-authorized service provider be liable for any damages caused by the product or the failure of the product to perform, including any direct, indirect, special, incidental or consequential damages, whether based on contract, tort, or any other legal theory, and whether or not advised of the possibility of such damages.

B.Warranty Limitations

In the event of any of the following conditions, the product will not be covered by the warranty:

1) A valid warranty card or proof of purchase (or a copy of either) cannot be provided.
2) Damage caused by unauthorized modifications, disassembly or repair without BIWIN's written consent.
3) Damage to or loss of the product's capacity marking or serial number.
4) Physical damage to the product interface (e.g., bent or deformed), product shell damage, deformation and other anomalies caused by external forces.

5) Failure caused by improper maintenance not in accordance with the Biwin Quick Start Guide.
6) Damage to the product caused by force majeure (such as floods, fire, earthquake, lightning, typhoon, etc.), man-made damage (such as beat, drop, rupture, blow, etc.), interface failure, improper storage, etc.) or other non-normal use.
7) Product damage caused by computer viruses or antivirus software.
8) Damage caused by physical or electronic and electromagnetic pressure or interference, power supply instability and misuse, lightning, static electricity, fire or another force majeure.
9) Damage caused by exposure or storage in improper environments (including high/low temperature or high humidity).
10) Damage or loss caused by improper delivery and packaging by the customer to the BIWIN-authorized service center.
11) Failure or damage caused using the product for research and development, production or professional testing.

Table of Toxic and Hazardous Substances/Elements and their Content

Part Name	Restricted substances and its chemical symbols					
	Lead (Pb)	Mercury (Hg)	Cadmium (Cd)	Hexavalent chromium (Cr (VI))	Polybro-minated biphenyls (PBB)	Polybro-minated diphenyl ethers (PBDE)
Casing	○	○	○	○	○	○
Circuit Board	○	○	○	○	○	○
Solder	○	○	○	○	○	○
Accessories	○	○	○	○	○	○

Note 1: “Exceeding 0.1 wt%” and “exceeding 0.01 wt %” indicate that the percentage content of the restricted substance exceeds the reference percentage value of presence condition.

Note 2: “O” indicates that the percentage content of the restricted substance does not exceed the percentage of reference value of presence.

Note 3: The “-” indicates that the restricted substance corresponds to the exemption.

BIWIN STORAGE TECHNOLOGY CO., LTD.

Headquarters: Building 4, South Zone 2, Zhongguan Honghualing Industrial Zone, 1213 Liuxian Blvd, Nanshan District, Shenzhen, Guangdong, China

Manufacturer Address: No. 8-1 Yuanhui Road, Chenjiang Street, Zhongkai High-Tech Zone, Huizhou, Guangdong, China

Customer Service: support@biwintech.com
Official Website: www.biwintech.com

1. 注意事项

- 安装SSD之前，请避免在容易产生静电的环境中进行，静电可能会对产品造成损害。
- 请勿随意拆解、破坏SSD，以免造成产品无法正常工作。
- 请尽量避免在高温潮湿的环境中使用SSD，以免对产品造成损害。

2. PCIe SSD安装指南

- 安装前，请确保计算机已关闭电源或移除电池。
- 请参阅您的系统或设备用户手册，了解安装固态盘的位置。
- 正确连接固态硬盘后，接通电源，启动计算机确认是否安装成功。

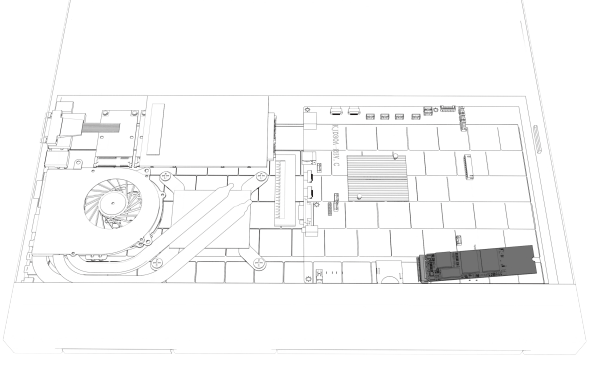

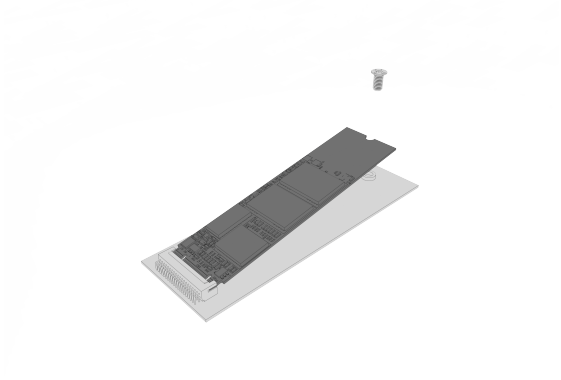

• 散热器组装示意说明

a. 从包装盒内取出SSD盘、螺丝刀及散热器，并使用螺丝刀拧出4个螺丝，将散热片与底托分离。

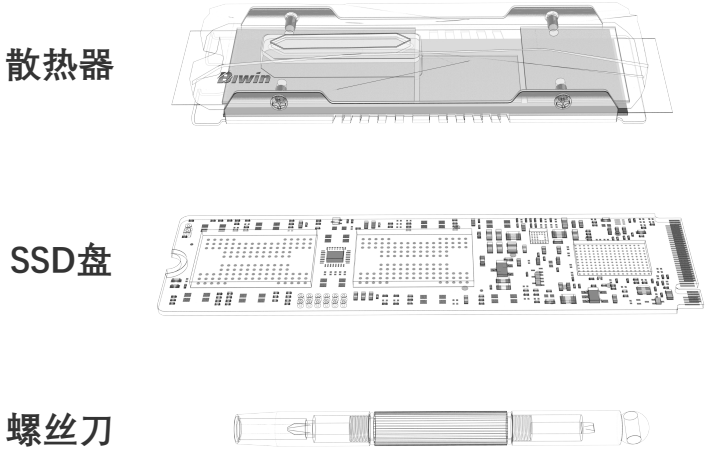

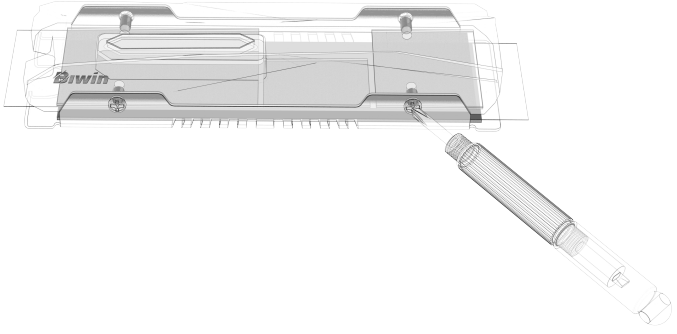

b. 取出底托上的缓冲泡棉，撕开导热硅胶上的离型膜。

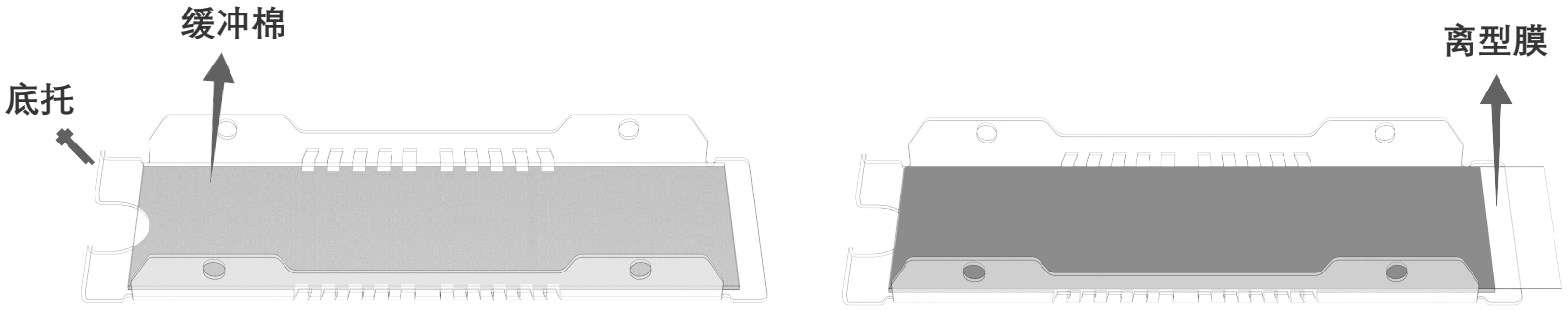

c. 散热片底部朝上，撕开三块导热硅胶上的离型膜。

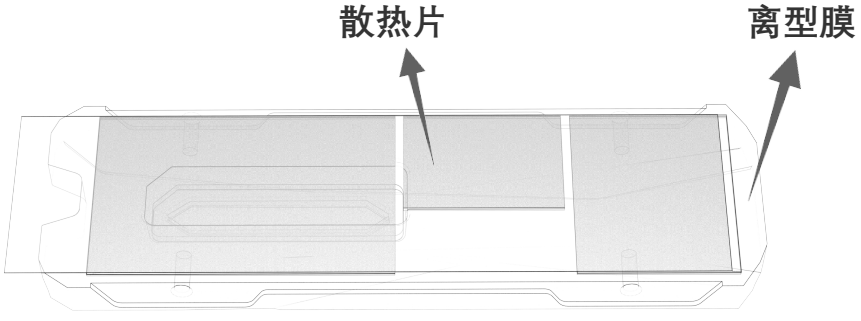

d. 将SSD盘安装在底托上，SSD盘尾部与底托尾部的限位结构对齐。

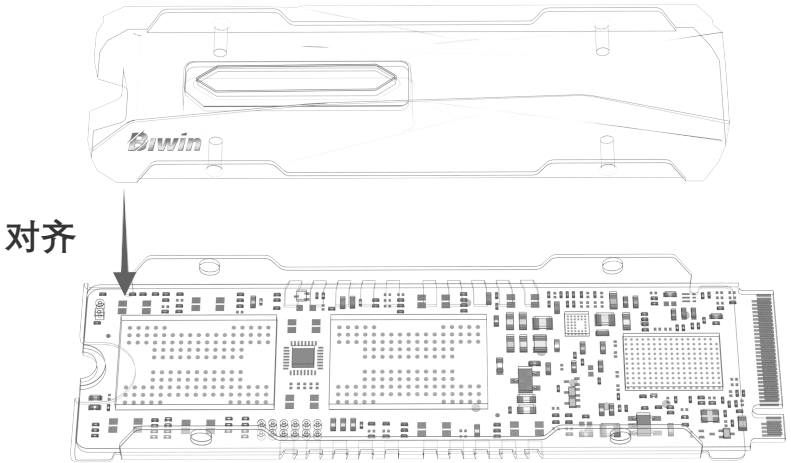

e. 将散热片扣合在底托上，并将四颗螺丝拧紧，固定散热片和底托。

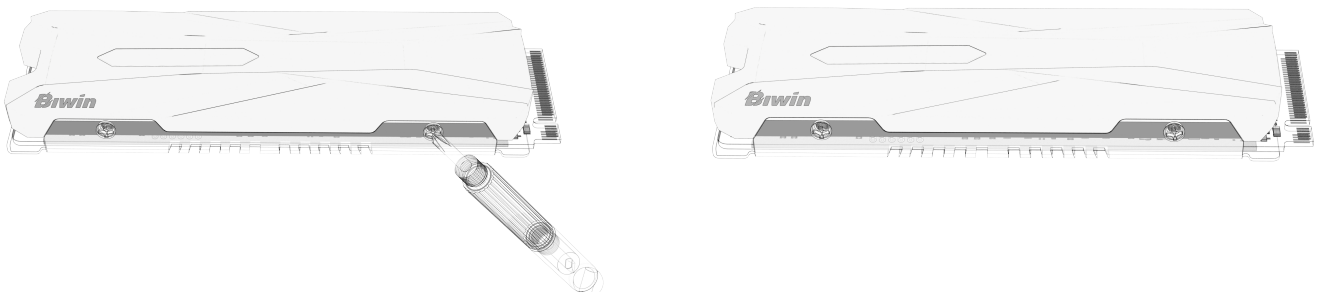

3. 保修声明

A. 保修政策

深圳佰维存储科技股份有限公司（以下简称“佰维”）向本产品的原始最终用户或购买者（以下简称“您”）保证，在遵循本协议所列条件的前提下，本产品不会出现材料和制造工艺上的任何缺陷，具体时间以下述两种情况中较短者为准：（1）从购买原始密封包装中的产品之日起，到保修政策中规定的有限保修截止日期结束（如果无法提供购买日期证明，则将保修期视为自产品生产日期三个月后开始）；（2）保修期在SSD产品超过其TBW（总计写入字节数）阀值时结束（有关该阀值的具体信息，请参阅特定SSD产品的数据表）。

本产品享受如下服务：1) 售出之日起7日内，出现产品故障，消费者可以选择退货、换货、或者修理；2) 售出后第8日至15日内出现产品性能故障，消费者可以选择换货或者修理。消费者要求换货时，佰维为您调换同型号同规格产品；同型号同规格产品停止生产时，调换不低于原产品性能的佰维产品；但是，如果经佰维诊断未找到故障，则会将产品返还给您。您始终应自行备份任何重要数据，本公司仅维修产品，对数据恢复失败恕不承担任何相关责任。此保修仅提供给您，不可转让。

有限保修

在保修期内，如果本有限保修涵盖的佰维产品发生故障，佰维服务中心在收到退回的产品后将会按照检测情况进行维修或更换，或者按购买价格退款。您需要承担将产品退回到佰维服务中心的运输费用，否则佰维服务中心不提供维修、更换或退款；对于某些佰维产品，除非服务中心首先为您提供退货授权（RMA）,否则不接受退货。

如果您的佰维产品经常出现故障，经过佰维服务中心判定后，您可以选择更换为与该产品性能相当的其他产品，或者按照购买价格进行退款。佰维服务中心的服务支持可由佰维分包商或其他第三方提供。请参阅下面提供的佰维服务中心信息。
在当地法律允许的情况下，佰维产品和任何替代产品或部件可能包含新材料或性能和可靠性与新材料相当的旧材料。替换产品或部件的功能至少等于被替换的产品或部件的功能。佰维保证替换产品和零件的材料或工艺在90天内或者在产品剩余保修期内（以替换时间或零件安装时间计算）不会产生缺陷，以较长者为准。
此有限保修不包括技术协助。本有限保修不包括运输过程中的外包装损伤，丢失或损坏，或以下原因造成的损害 (a) 意外，误用，滥用或其他外部原因造成的损害；(b) 佰维不提供的产品元素；(c) 不恰当的现场准备或维修不当；或(d) 佰维、佰维服务中心或其他佰维授权的服务提供商以外的任何人进行的修改或服务。佰维或其授权的服务提供商在任何情况下都不会为数据丢失负责。您应该始终备份您的重要数据。

限制/当地法律

您的佰维产品不包含任何明示或暗示的保证，除非在本有限保修范围内明确规定。包括对适销性或适用于特定用途的暗示担保，所有这些保证均被明确排除在外。任何法律强制的暗示保证仅限于适用的担保期限。
此有限保修为您提供特定的法律权利，并受到购买地（国家或地区）的法律约束。您可能还享有其他权利，但根据国家或地区会有所不同。建议您咨询适用的国家或地区法律以确定您的权利。某些

国家或地区不允许对有限保修持续时间、事故及其后果所造成的损失加以排除和限制。在这些国家和地区，本有限保修中规定的一些例外或限制可能不适用于您

唯一性及意外或间接损害声明

在当地法律允许的范围内，本有限保修相关声明是唯一和排他的。这些条款和条件取代了任何先前的协议或声明，包括销售文献中的陈述或与您购买相关的建议。
在本地法律允许的范围内，除非本有限保修中特别规定，否则佰维公司、任何佰维服务中心或任何佰维授权的服务提供商均不对任何由本产品造成的损害、产品产生的故障负责，包括任何直接，间接，特殊，偶然或间接的损害，无论是基于合同，侵权行为还是任何其他法律理论，以及是否被告知发生此类损害可能性。

B. 保修限制

产品若出现以下任一情况，将不属于免费质保范围：
1）无法提供有效的产品保修卡和有效购买凭证或相应的复印件；
2) 未经佰维书面允许情况下的改造、拆装或维修而发生的故障；
3) 产品上容量丝印或序列号磨损、缺失；
4) 产品接口由于外力造成弯曲、变形等异常现象，产品外壳破损、变形等异常现象；

5) 未依说明书上的指示维护所导致的故障损坏;
6) 产品的损坏是受不可抗力灾难（如水灾、火灾、地震、雷击、台风灾等）、人为破坏（如敲打、跌落、破裂、重击等）、电脑接口故障、人为疏失（如落水、遗失、未妥善保管等）或其他非正常使用所致;
7) 电脑病毒所致产品损坏或解毒所致产品损坏等;
8) 因物理或电子及电磁的压力或干扰，电源不稳及误用、闪电、静电、火或其他不可抗力的因素而造成的损坏;
9) 因暴露或存放在不当的环境（包含高温、低温或高湿度环境）而造成的损坏;
10)因客户送修至佰维授权服务站途中不当运送及包装而造成的损坏或遗失;
11)将产品使用于研发、生产用途或专业测试所导致的故障或损坏。

产品中有害物质的名称及含量

单元	限用物质及其化学符号					
	铅 (Pb)	汞 (Hg)	镉 (Cd)	六价铬 (Cr (VI))	多溴联苯 (PBB)	多溴二苯醚 (PBDE)
外壳	○	○	○	○	○	○
线路板	○	○	○	○	○	○
焊锡	○	○	○	○	○	○
配件	○	○	○	○	○	○

备注1. “超出0.1 wt%”及“超出0.01 wt%”系指限用物质之百分比含量超出百分比含量基准值。
备注2. “○”系指该项限用物质之百分比含量未超出百分比含量基准值。
备注3. “-”系指该项限用物质为排除项目。

深圳佰维存储科技股份有限公司
BIWIN STORAGE TECHNOLOGY CO., LTD.

公司地址：广东省深圳市南山区留仙大道1213号众冠红花岭工业南区二区4栋
生产地址：广东省惠州市仲恺高新区陈江街道元晖路8-1号厂房
服务热线：400-8881-000（中国大陆）
官方网站：www.biwintech.com

1. 注意事項

- 安裝SSD前，請避免在容易產生靜電的環境中操作，靜電可能會對產品造成損害。
- 請勿隨意拆解或破壞SSD，以免導致產品無法正常運作。
- 請盡量避免在高溫或潮濕的環境中使用SSD，以防止產品損壞。

2. PCIe SSD安裝指南

- 安裝前，請確保電腦已關閉電源或移除電池。
- 請參閱您的系統或設備使用手冊，了解固態硬碟的安裝位置。
- 正確連接固態硬碟後，接通電源並啟動電腦，確認是否成功安裝。

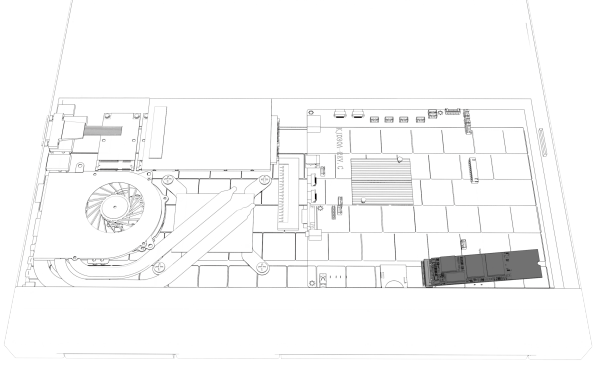

• 散熱片組裝示意說明

a. 從包裝盒內取出SSD、螺絲刀及散熱片，並使用螺絲刀擰出四顆螺絲，將散熱片與底托分離。

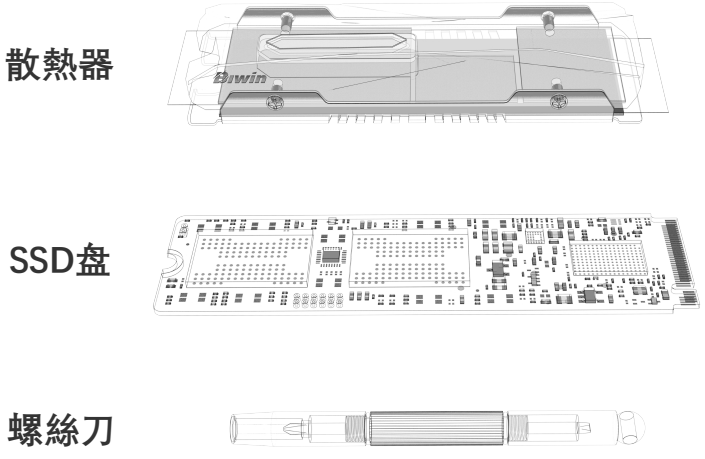

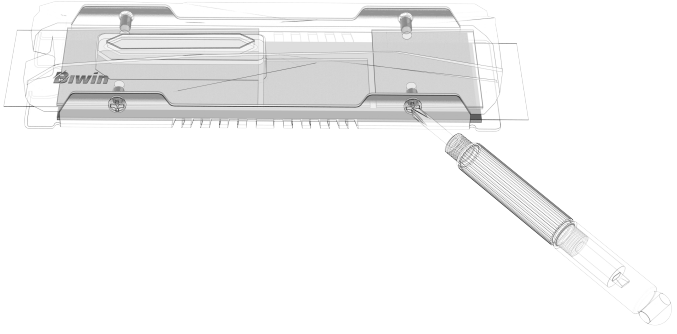

b. 取出底托上的緩衝泡棉，撕開導熱矽膠上的離型膜。

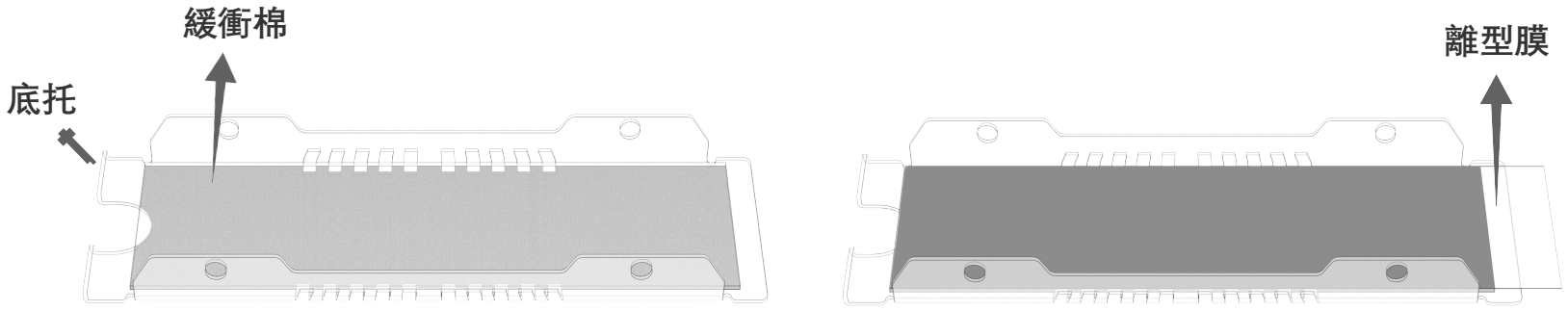

c. 散熱片底部朝上，撕開三塊導熱矽膠上的離型膜。

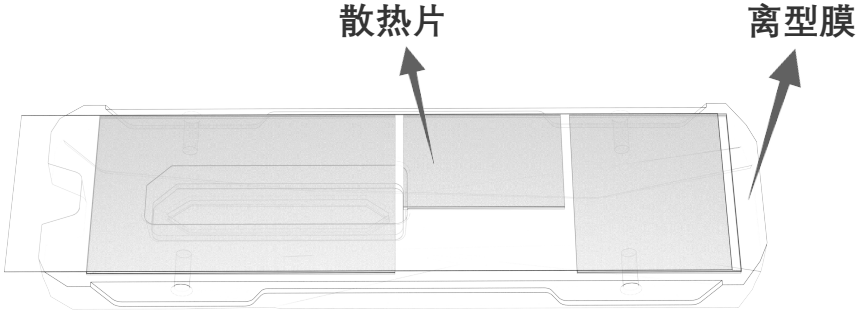

d. 將SSD安裝在底托上，確保SSD尾部與底托尾部的限位結構對齊。

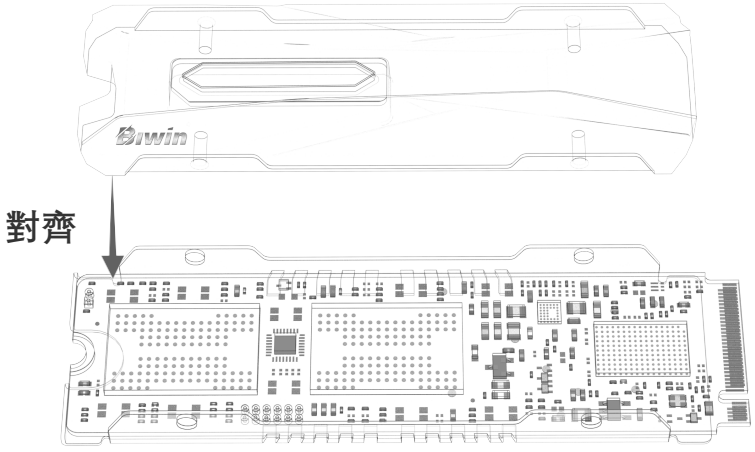

e. 將散熱片扣合在底托上，並用螺絲刀將四顆螺絲擰緊，固定散熱片與底托。

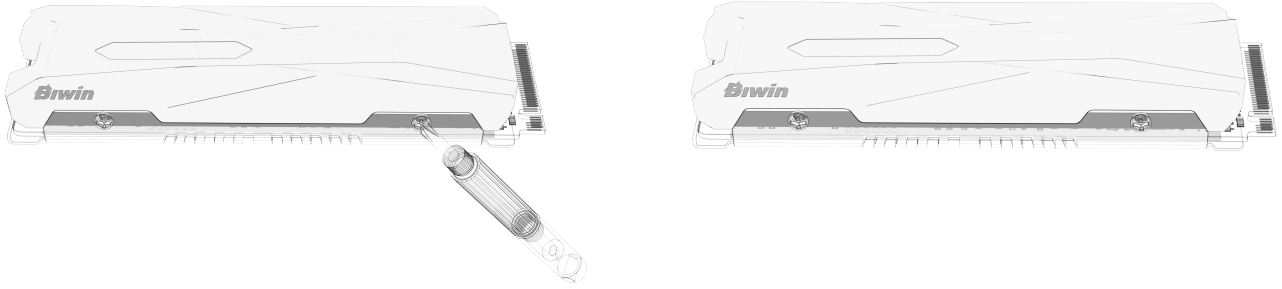

3. 保固聲明

A. 保固政策

深圳佰維存儲科技股份有限公司（以下簡稱「佰維」）向本產品的原始最終使用者或購買者（以下簡稱「您」）保證，在遵循本協議所列條件的前提下，本產品不會出現材料和製造工藝上的任何缺陷，具體時間以下述兩種情況中較短者為準：（1）從購買原始密封包裝中的產品之日起，到保固政策中規定的有限保固截止日期結束（如果無法提供購買日期證明，則將保固期視為自產品生產日期三個月後開始）；（2）保固期在SSD產品超過其TBW（總寫入位元組數）閾值時結束（有關該閾值的具體信息，請參閱特定SSD產品的規格表）。

本產品享有如下服務：1) 售出之日起7日內，出現產品故障，消費者可以選擇退貨、換貨、或者修理；2) 售出後第8日至15日內出現產品性能故障，消費者可以選擇換貨或者修理。消費者要求換貨時，佰維為您調換同型號同規格產品；同型號同規格產品停止生產時，調換不低於原產品性能的佰維產品；但是，如果經佰維診斷未找到故障，則會將產品返還給您。您始終應自行備份任何重要資料，本公司僅維修產品，對資料恢復失敗恕不承擔任何相關責任。此保固僅提供給您，不可轉讓。

有限保固

在保固期內，如果本有限保固涵蓋的佰維產品發生故障，佰維服務中心在收到退回的產品後將會按照檢測情況進行維修或更換，或者按購買價格退款。您需要承擔將產品退回到佰維服務中心的運輸費用，否則佰維服務中心不提供維修、更換或退款；對於某些佰維產品，除非服務中心首先為您提供退貨授權（RMA），否則不接受退貨。

如果您的佰維產品經常出現故障，經佰維服務中心判定後，您可以選擇更換為與該產品性能相當的其他產品，或者按照購買價格進行退款。佰維服務中心的服務支持可由佰維分包商或其他第三方提供。請參閱下面提供的佰維服務中心信息。
在當地法律允許的情況下，佰维產品和任何替代產品或部件可能包含新材料或性能和可靠性與新材料相當的舊材料。替換產品或部件的功能至少等於被替換的產品或部件的功能。佰維保證替換產品和零件的材料或工藝在90天內或者在產品剩餘保固期內（以替換時間或零件安裝時間計算）不會產生缺陷，以較長者為準。在當地法律允許的情況下，佰维產品和任何替代產品或部件可能包含新材料或性能和可靠性與新材料相當的舊材料。替換產品或部件的功能至少等於被替換的產品或部件的功能。佰維保證替換產品和零件的材料或工藝在90天內或者在產品剩餘保固期內（以替換時間或零件安裝時間計算）不會產生缺陷，以較長者為準。
此有限保固不包括技術協助。本有限保固不包括運輸過程中的外包裝損傷，丟失或損壞，或以下原因造成的損害：（a）意外，誤用，濫用或其他外部原因造成的損害；（b）佰維不提供的產品元素；(c）不恰當的現場準備或維修不當；或（d）佰維、佰維服務中心或其他佰維授權的服務提供商以外的任何人進行的修改或服務。佰維或其授權的服務提供商在任何情況下都不會為資料丟失負責。您應該始終備份您的重要資料。

限制/當地法律

您的佰維產品不包含任何明示或暗示的保證，除非在本有限保固範圍內明確規定。包括對適銷性或適用於特定用途的暗示擔保，所有這些保證均被明確排除在外。任何法律強制的暗示保證僅限於適

用的擔保期限。
此有限保固為您提供特定的法律權利，並受到購買地（國家或地區）的法律約束。您可能還享有其他權利，但根據國家或地區會有所不同。建議您諮詢適用的國家或地區法律以確定您的權利。某些國家或地區不允許對有限保固持續時間、事故及其後果所造成的損失加以排除和限制。在這些國家和地區，本有限保固中規定的一些例外或限制可能不適用於您。

唯一性及意外或間接損害聲明

在當地法律允許的範圍內，本有限保固相關聲明是唯一和排他的。這些條款和條件取代了任何先前的協議或聲明，包括銷售文獻中的陳述或與您購買相關的建議。
在本地法律允許的範圍內，除非本有限保固中特別規定，否則佰維公司、任何佰維服務中心或任何佰維授權的服務提供商均不對任何由本產品造成的損害、產品產生的故障負責，包括任何直接，間接，特殊，偶然或間接的損害，無論是基於合同，侵權行為還是任何其他法律理論，以及是否被告知發生此類損害可能性。

B. 限制條款

產品若出現以下任一情況，將不屬於免費保固範圍：
1）無法提供有效的產品保固卡和有效購買憑證或相應的複印件；
2）未經佰維書面允許情況下的改造、拆裝或維修而發生的故障；

3) 產品上容量絲印或序列號磨損、缺失;
4) 產品接口由於外力造成彎曲、變形等異常現象，產品外殼破損、變形等異常現象;
5) 未依說明書上的指示維護所導致的故障損壞;
6) 產品的損壞是受不可抗力災難（如水災、火災、地震、雷擊、颱風災等）、人為破壞（如敲打、跌落、破裂、重擊等）、電腦接口故障、人為疏失（如落水、遺失、未妥善保管等）或其他非正常使用所致;
7) 電腦病毒所致產品損壞或解毒所致產品損壞等;
8) 因物理或電子及電磁的壓力或干擾，電源不穩及誤用、閃電、靜電、火或其他不可抗力的因素而造成的損壞;
9) 因暴露或存放在不當的環境（包含高溫、低溫或高濕度環境）而造成的損壞;
10)因客戶送修至佰維授權服務站途中不當運送及包裝而造成的損壞或遺失;
11)將產品用於研發、製造用途或專業測試所導致的故障或損壞。

產品中有害物質的名稱及含量

單元	限用物質及其化學符號					
	鉛 (Pb)	汞 (Hg)	鎘 (Cd)	六價鉻 (Cr (VI))	多溴聯苯 (PBB)	多溴二苯醚 (PBDE)
外殼	○	○	○	○	○	○
電路板	○	○	○	○	○	○
焊料	○	○	○	○	○	○
配件	○	○	○	○	○	○

備註1.「超出 0.1 wt%」及「超出 0.01 wt%」係指限用物質之百分比含量超出百分比含量基準值。
備註2.「○」係指該項限用物質之百分比含量未超出百分比含量基準值。
備註3.「 - 」係指該項限用物質為排除項目。

深圳佰維存儲科技股份有限公司
BIWIN STORAGE TECHNOLOGY CO., LTD.

公司地址：中國廣東省深圳市南山區留仙大道1213號眾冠紅花嶺工業南區二區4棟
生產地址：中國廣東省惠州市仲愷高新區陳江街道元暉路8-1號廠房
電子郵件：support@biwintech.com
官方網站：www.biwintech.com

1. 注意事項

- SSDの取り付け作業を行う際は、静電気が発生しやすい環境を避けてください。静電気は製品の破損や故障の原因となります。
- SSDを分解・改造したり、無理な力を加えたりしないでください。製品の破損や動作不良の原因となります。
- 高温または多湿の環境での使用は、SSDの故障や寿命の短縮につながる可能性があります。適切な環境でご使用ください。

2. PCIe SSD 取り付け手順

- 作業を開始する前に、コンピューターの電源を完全に切り、電源ケーブルを抜くか、バッテリーを取り外してください。
- SSDを取り付ける位置については、ご使用のパソコン（またはデバイス）の取扱説明書をご参照ください。
- SSDを正しく装着した後、コンピューターの電源を入れ、SSDが正常に認識されているか確認してください。

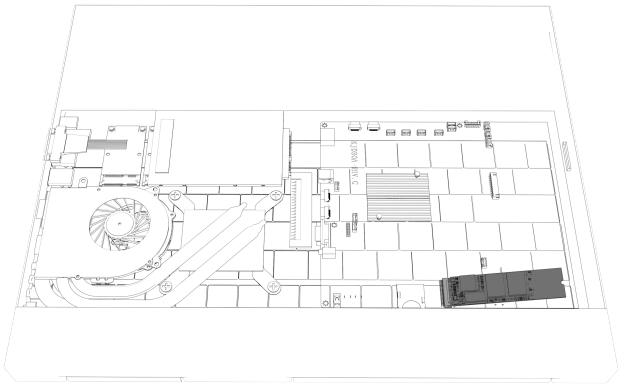

- SSD ヒートシンク組み立てガイド

a. 梱包箱から SSD、ドライバー、ヒートシンク を取り出します。付属のドライバーでヒートシンクのネジ（4本）を外し、ヒートシンクをトレイから分離します。

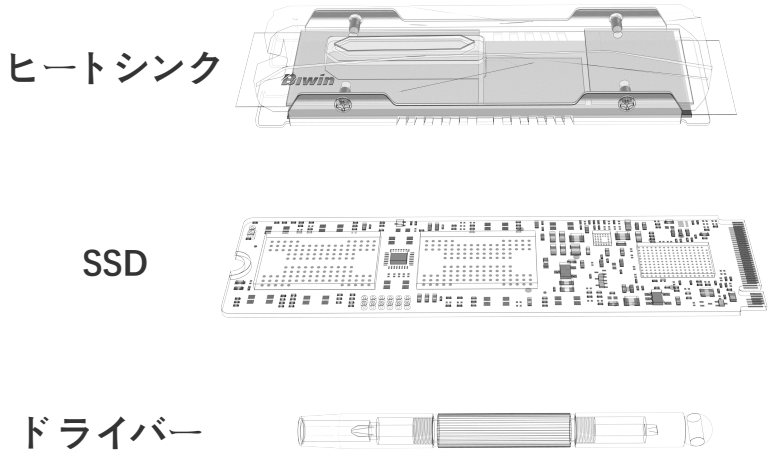

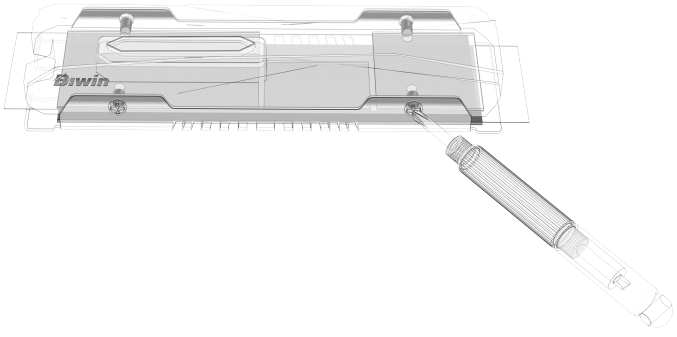

b. トレイにある 緩衝材 を取り外します。ベース側に貼られているサーマルパッドの剥離フィルムをゆっくりとはがしてください。

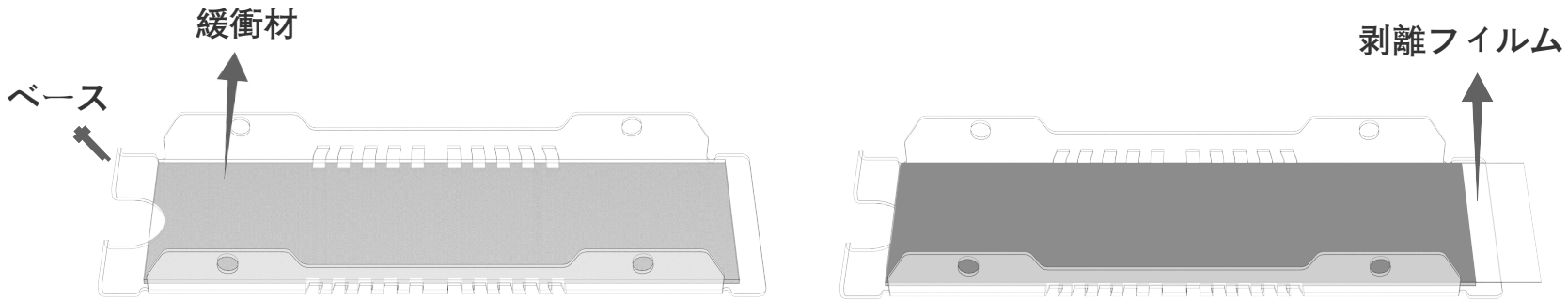

c. ヒートシンクの底面を上に向け、貼り付けられている3箇所のサーマルパッドの剥離フィルムをすべてはがします。

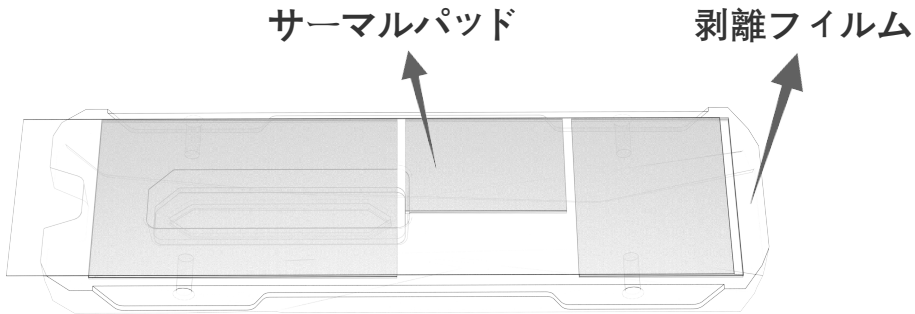

d. SSDをトレイに設置します。この際、SSDの後端部がトレイ上の位置合わせガイドと正しく揃っていることを確認してください。

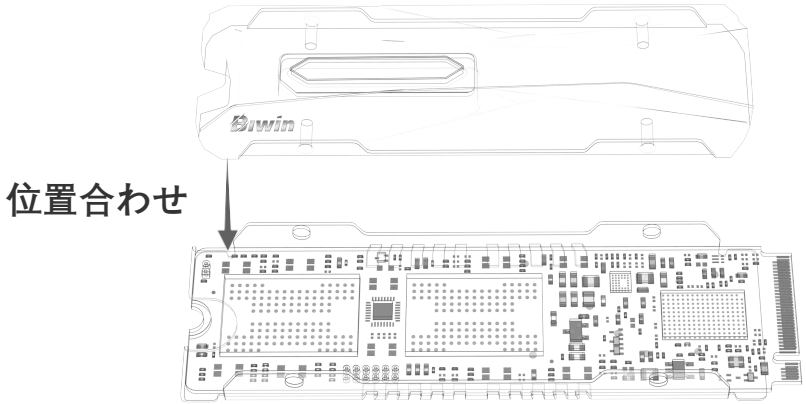

e. SSDとトレイの上にヒートシンク上部を合わせ、軽く押さえつけます。両側をしっかり押し合わせた状態で、ドライバーを使いネジ（4本）を締め付けて固定します。

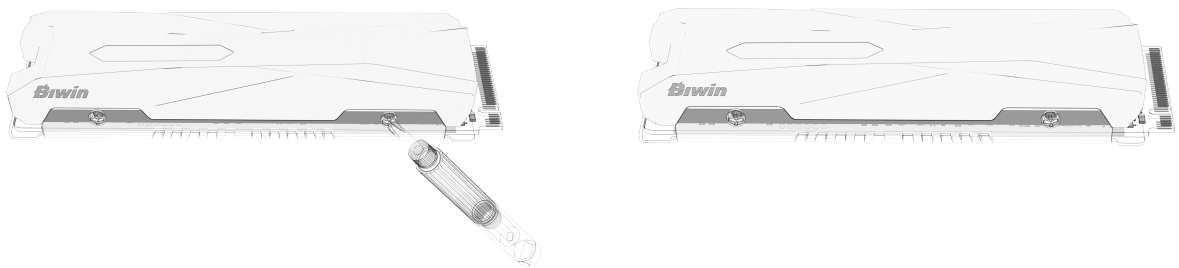

3. 保証規定

A. 保証内容について

保証内容について Biwinブランドのコンシューマー製品を製造するBIWIN Storage Technology Co., Ltd.（以下、「BIWIN」と表記）は、製品の材料および製造上の欠陥に対して、以下に記載する条件に基づき、製品を最初に購入されたお客様（以下、「お客様」と表記）に保証を提供いたします。保証期間は、次の2つの条件のうち、いずれか早く到達した方で終了します。

(1)製品の保証期間は、未開封の製品を最初にご購入いただいた日から開始されます。購入証明書を提示できない場合は、製品の製造日から3ヶ月後を保証開始日とみなします。

(2)SSD製品については、製品があらかじめ定められたTBW（総書き込み容量）に達した時点で保証が終了します。各製品の具体的なTBW情報については、BIWINが提供する製品データシートをご覧ください。

本製品は以下のサービス対象となります:

(1)購入日から7日以内に製品に不具合が発生した場合、お客様は返品（返金）、交換、または修理のいずれかを選択できます。

(2)購入日から8日以上15日以内に性能上の不具合が発生した場合、お客様は交換または修理を選択できます。

交換をご希望の場合、BIWINは原則として同一モデル、同一仕様の製品と交換いたします。ただし、元のモデルが生産終了となっている場合は、同等またはそれ以上の性能を持つ製品をご提供いたします。BIWINが製品を診断した結果、問題が確認できなかった場合は、そのまま製品をお客様に返

送いたします。重要なデータのバックアップはお客様ご自身の責任で行ってください。BIWINは製品本体のみの修理サービスを提供し、データ復旧に関してはいかなる責任も負いかねます。
本保証は最初にご購入いただいたお客様ご本人にのみ適用され、第三者への譲渡はできません。

限定保証について

保証期間中に対象の製品に欠陥が確認された場合、BIWINのサービスセンターが製品を検査し、その判断に基づき、製品の修理、交換、または購入価格に基づく返金のいずれかを実施いたします。
BIWINのサービスセンターへ製品を発送する際の送料はお客様のご負担となります。お客様の送料負担がない場合、修理、交換、返金などのサービスはご利用いただけません。また、一部の製品については、事前にサービスセンターが発行する返品承認番号（RMA）がない場合、返品をお受けできませんのでご注意ください。
BIWINのサービスセンターにおいて、お客様のBiwin製品に頻繁な故障が確認された場合、お客様は同等の性能を持つ製品との交換、またはご購入時の価格に基づく返金を要求することができます。保証サービスは、BIWIN、またはBIWINが指定した委託業者、認定サービスプロバイダーによって提供されます。サービスセンターの詳細については、本書記載のサービスセンター情報をご確認ください。
また、現地の法律により許可される範囲において、Biwin製品または交換部品には、新品の部材の

ほか、新品と同等の性能および信頼性基準を満たす再生部材が含まれる場合があります。交換後の製品または部品は、元の製品と同等以上の性能を保証します。なお、交換した製品または部品には、交換または設置日から90日間、もしくは元の保証期間の残存期間のうち、いずれか長い方の期間、材料および製造上の不具合がないことを保証いたします。
本保証は、テクニカルサポートを対象としたものではありません。また以下に該当する場合は、本保証の対象外となります。

- 輸送中に生じた損傷、または製品外装（パッケージ等）の損傷
- 事故、誤用、乱用、または外部要因による故障または損傷
- Biwin製品以外の部品または付属品の故障
- 不適切な設置、修理、または取り扱いによる故障または損傷
- BIWIN、サービスセンター、認定サービスプロバイダー以外の第三者による改造または修理•調整

BIWINおよびその認定サービスプロバイダーは、いかなる状況下においてもデータ損失について責任を負いかねます。重要なデータは、お客様ご自身で必ずバックアップを取っていただくようお願いいたします。

保証の制限および現地法についての注意事項

本保証書に明記された内容を除き、Biwin製品に関するその他一切の保証（商品性や特定用途への適合性を含む、明示的または黙示的な保証）は行いません。また法律により課される黙示的保証

がある場合であっても、その保証期間は本書に定められた保証期間に限定されます。
本保証書により、お客様には特定の法的権利が付与されますが、製品を購入された地域や国によっては、異なる権利が適用される場合もあります。詳細な権利内容については、お客様が製品を購入された地域または国の法律をご確認ください。一部の地域または国では、限定保証の有効期間の制限、または付随的損害や間接的損害の免責・制限が認められていない場合があり、その場合、本保証書に記載の免責や制限条項の一部が適用されないことがあります。

唯一の救済措置 / 付随的・結果的損害の免責について

現地法で認められる範囲において、本限定保証に規定された措置が、お客様に提供される唯一かつ排他的な救済手段となります。本規定は、ご購入時に提供された販売資料や口頭での案内を含む、事前に行われたあらゆる合意および表明に優先します。
現地法で許容される限り、本保証に明示された内容以外については、製品または製品の不具合に起因する損害（直接的、間接的、特別、付随的、または結果的損害を含む）について、BIWIN、BIWINサービスセンターおよびBIWINが認定したサービスプロバイダーは一切責任を負いません。これは契約責任、不法行為責任、またはその他の法的責任の有無、またその損害発生の可能性について事前に通知を受けていたかどうかに関わりません。

B. 保証の制限

次のいずれかに該当する場合、本保証の対象外となります。

1）有効な保証書または購入証明書（またはそのコピー）をご提示いただけない場合。
2) BIWINの書面による許可なく、無断で製品を分解、修理、改造したことによる故障または損傷。
3) 製品に表示された容量マーク、シリアル番号の破損、削除、または判読不能な状態。
4) 外部からの力が原因で製品の端子（インターフェース）が曲がったり、変形したりするなどの物理的損傷、製品外装の損傷または変形等。
5) 製品付属の『Biwinクイックスタートガイド』に記載された手順に従わない、不適切な使用または管理による故障や損傷。
6) 天災（洪水、火災、地震、落雷、台風などの自然災害）、人為的事故（打撃、落下、衝撃、破損など）、不適切な保管方法など、通常とは異なる使用条件下で発生した損傷。
7) コンピューターウイルスの感染やウイルス対策ソフトウェアに起因する故障や損傷。
8) 電子的・電磁的干渉、静電気、電源電圧の不安定、火災、落雷など、外的要因や不可抗力に起因する故障や損傷。
9) 極端な高温・低温環境、あるいは高湿度の環境下における使用または保管により生じた故障や損傷。
10) お客様によるBIWIN認定サービスセンターへの製品返送時の梱包不備、または輸送中の不適切な取り扱いによる製品の損傷や紛失。
11) 研究開発、生産現場、または専門的な試験環境での使用によって生じた故障や損傷。

特定の化学物質の含有表示

部品名称	化学物質記号					
	鉛 (Pb)	水銀 (Hg)	カドミウム (Cd)	六価クロム (Cr (VI))	ポリ臭化ビフェニル (PBB)	ポリ臭化ジフェニルエーテル (PBDE)
ケース	○	○	○	○	○	○
基板	○	○	○	○	○	○
はんだ	○	○	○	○	○	○
付属品	○	○	○	○	○	○

注記:
1.「0.1 wt%を超える」または「0.01 wt%を超える」とは、対象となる物質の含有量が基準値を超えていることを示します。
2.「○」は、該当する物質の含有量が基準値以下であることを示します。
3.「 - 」は、該当する物質が規制の適用除外項目に該当していることを示します。

BIWIN STORAGE TECHNOLOGY CO., LTD.

本社：中国広東省深圳市南山区留仙大道1213号 中関紅花嶺工業区南2区4棟

製造元住所：中国広東省恵州市中凱ハイテク産業開発区陳江街院匯峨路8-1号

カスタマーサービス：support@biwintech.com
公式ウェブサイト：www.biwintech.com

1. Précautions

- Avant d'installer le SSD, évitez de travailler dans des environnements où l'électricité statique est susceptible de se former, car elle pourrait endommager le produit.
- Ne démontez pas et n'endommagez pas le SSD, cela pourrait entraîner un dysfonctionnement.
- Évitez d'utiliser le SSD dans des environnements trop chauds ou trop humides afin de prévenir tout dommage.

2. Guide d'installation du SSD PCIe

- Avant toute installation, assurez-vous que l'ordinateur est éteint ou que la batterie a été retirée.
- Consultez le manuel d'utilisation de votre système (ou appareil) pour identifier l'emplacement prévu pour l'installation du SSD.
- Une fois le SSD correctement connecté, rallumez l'ordinateur et vérifiez que l'installation s'est déroulée avec succès.

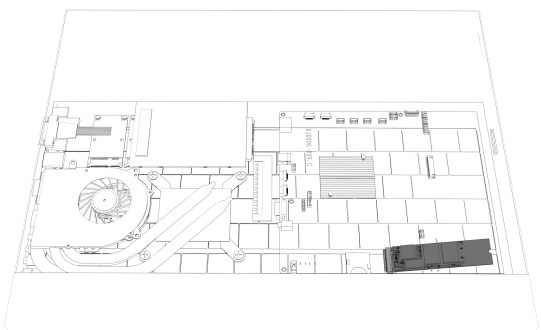

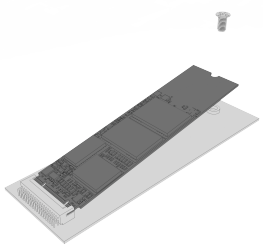

- Guide de montage du dissipateur thermique du SSD

a. Sortez le SSD, le tournevis et le dissipateur thermique de la boîte d'emballage. À l'aide du tournevis, retirez les quatre vis afin de séparer le dissipateur du support.

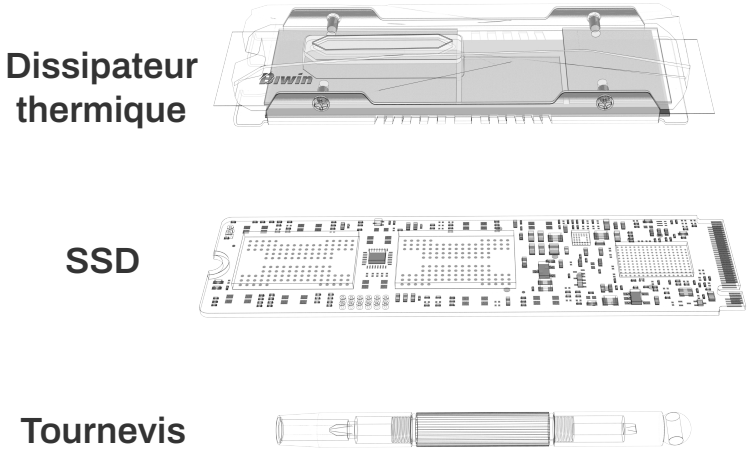

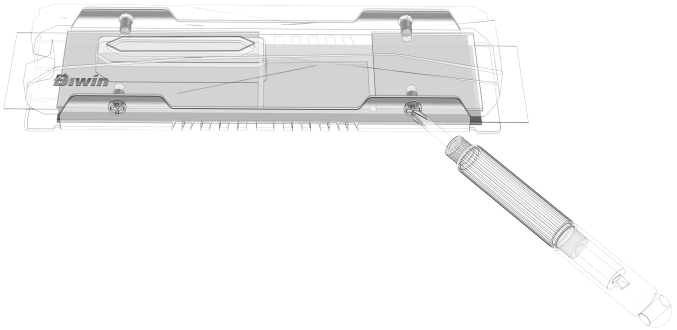

b. Retirez la mousse de protection du support puis ôtez la pellicule protectrice du pad thermique.
Légende image :

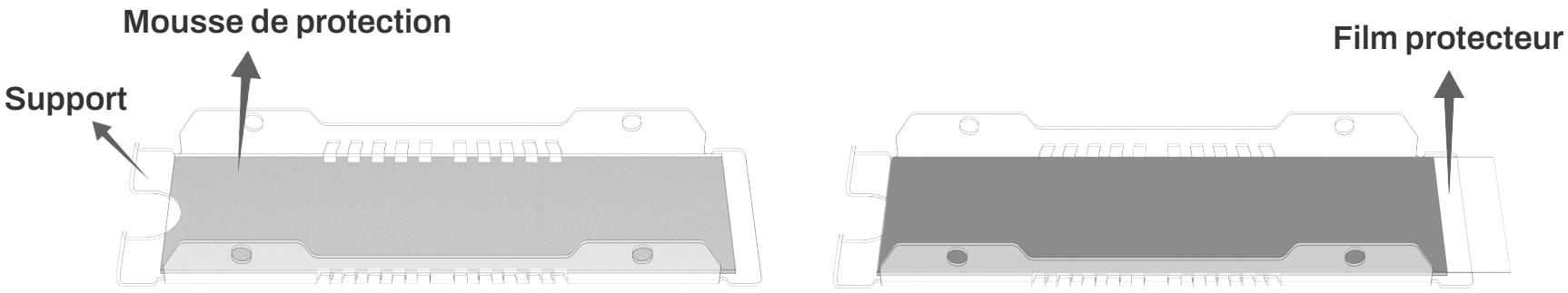

c. Placez le dissipateur thermique face inférieure vers le haut et retirez les films protecteurs des trois pads thermiques.

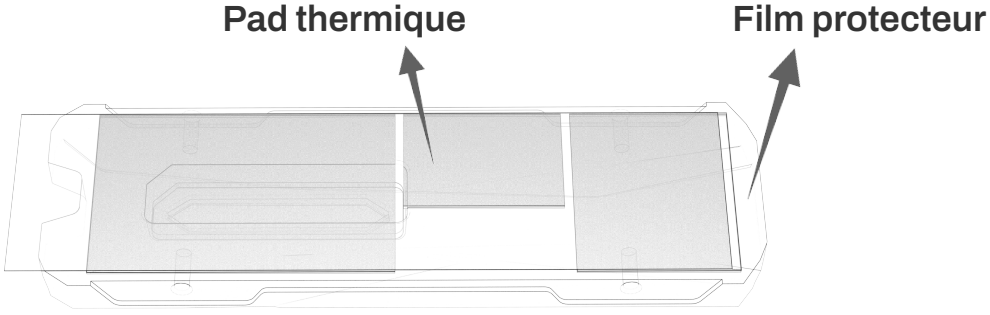

d. Installez le SSD sur le support en veillant à aligner son arrière avec le guide d'alignement situé au fond du support.

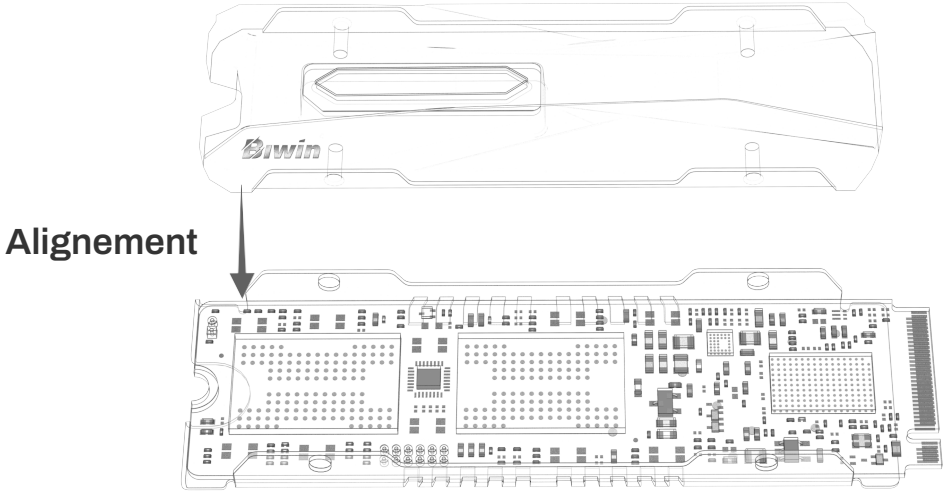

e. Positionnez et Alignez la partie supérieure du dissipateur thermique au-dessus du SSD et du support. Pressez fermement les deux parties, puis serrez les quatre vis avec le tournevis afin de fixer solidement le dissipateur au support.

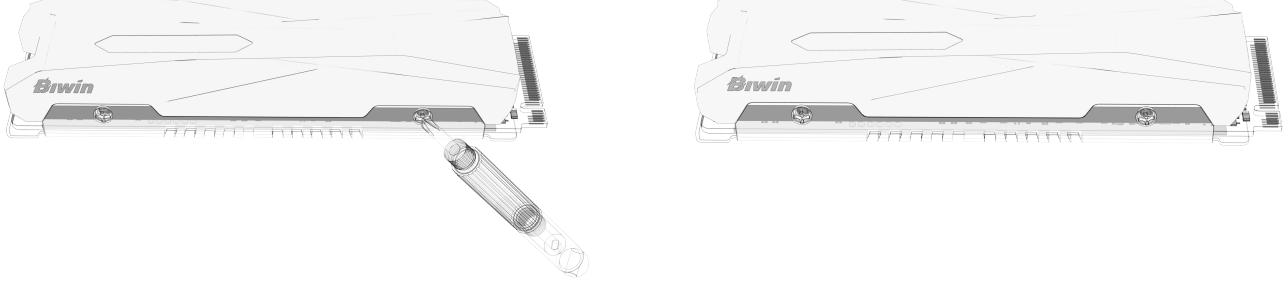

3. Déclaration de Garantie

A. Politique de Garantie

BIWIN Storage Technology Co., Ltd. (ci-après dénommée « BIWIN »), fabricant des produits grand public de marque Biwin, garantit à l'utilisateur final d'origine (ci-après dénommé « vous ») que ses produits sont exempts de défauts de matériaux et de fabrication, selon les conditions générales énoncées dans les présentes. La période de garantie est déterminée par la première des deux conditions suivantes qui expire : (1) votre produit Biwin est couvert par un service de garantie limitée pendant la période de garantie spécifiée à compter de la date d'achat initiale du produit dans son emballage d'origine scellé (si la preuve d'achat ne peut être fournie, la période de garantie sera considérée comme commençant trois mois après la date de fabrication du produit) ; (2) la couverture de la garantie limitée prend fin lorsque le produit SSD dépasse son seuil TBW (Total Bytes Written, nombre total d'octets écrits) (veuillez vous reporter à la fiche technique SSD correspondante fournie par BIWIN pour obtenir des informations spécifiques sur le TBW).

Ce produit bénéficie des services suivants : 1) Si un défaut du produit survient dans les 7 jours suivant la date d'achat, le consommateur peut choisir entre un remboursement, un remplacement ou une réparation. 2. Si un défaut de fonctionnement survient entre 8 et 15 jours après la date d'achat, le consommateur peut choisir entre un remplacement ou une réparation. Lorsqu'un remplacement est demandé, BIWIN remplacera le produit par un modèle identique présentant les mêmes spécifications. Si le modèle d'origine n'est plus fabriqué, BIWIN le remplacera par un produit dont les performances sont égales ou supérieures à celles du modèle d'origine. Toutefois, si l'évaluation diagnostique de BIWIN conclut à l'absence de défaut, le produit vous sera

renvoyé. Vous êtes responsable de la sauvegarde de toutes les données importantes. BIWIN fournit uniquement un service de réparation pour le produit lui-même et ne peut être tenu responsable de toute défaillance dans la récupération des données. Cette garantie est valable uniquement pour vous et n'est pas transférable.

Garantie Limitée

Pendant la période de garantie, si le produit Biwin couvert s'avère défectueux, le centre de service BIWIN inspectera le produit retourné et, à sa seule discrétion, procédera à la réparation, au remplacement ou au remboursement sur la base du prix d'achat. Les frais d'expédition du produit au centre de service BIWIN sont à votre charge ; dans le cas contraire, BIWIN ne fournira pas de services de réparation, de remplacement ou de remboursement. Pour certains produits Biwin, le retour ne sera pas accepté sans une autorisation de retour de marchandise (RMA) délivrée au préalable par le centre de service.
Si les défaillances fréquentes de votre produit Biwin sont confirmées par le centre de service BIWIN, vous pouvez demander un remplacement par un produit de performances équivalentes ou un remboursement basé sur le prix d'achat initial. Les services de garantie BIWIN peuvent être assurés par BIWIN lui-même, ses sous-traitants ou des prestataires de services tiers. Veuillez vous référer aux informations du centre de service fournies ci-dessous. Lorsque la législation locale le permet, les produits Biwin et tout produit ou composant de remplacement peuvent inclure des matériaux neufs ou des matériaux déjà utilisés qui répondent à des normes de performance et de fiabilité équivalentes. Les produits ou pièces de remplacement fonctionneront au moins aussi bien que les originaux. BIWIN garantit que les produits ou pièces de remplacement seront exempts de

défauts de matériaux et de fabrication pendant 90 jours ou pendant le reste de la période de garantie du produit d'origine, la période la plus longue étant retenue (à compter de la date de remplacement ou d'installation). Cette garantie limitée ne couvre pas l'assistance technique. Cette garantie limitée ne s'applique pas aux dommages survenus pendant le transport, aux dommages causés à l'emballage extérieur ou à l'un des éléments suivants : (a) les dommages causés par des accidents, une mauvaise utilisation, un usage abusif ou des facteurs externes ; (b) les composants ou accessoires qui ne sont pas des produits Biwin ; (c) une installation ou une réparation incorrecte ; (d) Toute modification ou intervention effectuée par une personne autre que BIWIN, son centre de service ou ses prestataires de services agréés. BIWIN et ses prestataires de services agréés ne sont en aucun cas responsables de la perte de données. Vous êtes seul responsable de la sauvegarde de vos données.

Limitations / Lois Locales

Sauf mention expresse dans la présente garantie limitée, il n'existe aucune autre garantie, expresse ou implicite, pour votre produit Biwin. Toutes les autres garanties, y compris les garanties implicites de qualité marchande ou d'adéquation à un usage particulier, sont expressément exclues. Toute garantie implicite imposée par la loi est limitée à la durée de la période de garantie applicable.
Cette garantie limitée vous confère des droits légaux spécifiques et est régie par les lois de l'État et du pays dans lesquels votre produit Biwin a été acheté. Vous pouvez également bénéficier d'autres droits qui varient d'un État à l'autre et d'un pays à l'autre. Nous vous conseillons de consulter les lois applicables de l'État et du pays afin de déterminer vos droits. Certains États et pays n'autorisent aucune limitation de la durée d'une

garantie limitée, ni aucune exclusion ou limitation des dommages accessoires ou indirects. Dans ces États et pays, certaines des exclusions ou limitations énoncées dans la présente garantie limitée peuvent ne pas s'appliquer à vous.

Recours exclusifs/Absence de dommages accessoires ou indirects

Dans la mesure permise par la législation locale, les recours prévus dans la présente garantie limitée constituent vos seuls et uniques recours. Les présentes conditions générales remplacent tout accord ou déclaration antérieur, y compris les déclarations figurant dans la documentation commerciale ou les conseils fournis dans le cadre de votre achat.

Dans la mesure permise par la législation locale, et sauf indication contraire dans la présente garantie limitée, BIWIN, tout centre de service BIWIN ou tout prestataire de services agréé par BIWIN ne saurait en aucun cas être tenu responsable des dommages causés par le produit ou le dysfonctionnement du produit, y compris les dommages directs, indirects, spéciaux, accessoires ou consécutifs, qu'ils soient fondés sur un contrat, un délit civil ou toute autre théorie juridique, et qu'ils aient été ou non informés de la possibilité de tels dommages.

B. Limitations de la Garantie

Dans l'un des cas suivants, le produit ne sera pas couvert par la garantie :

1) Une carte de garantie ou une preuve d'achat valide (ou une copie de l'une ou l'autre) ne peut être fournie.
2) Dommages causés par des modifications, un démontage ou une réparation non autorisés sans le consentement écrit de BIWIN.

3) Dommages ou perte du marquage de capacité ou du numéro de série du produit.
4) Dommages physiques à l'interface du produit (par exemple, pliage ou déformation), dommages à la coque du produit, déformation et autres anomalies causées par des forces externes.
5) Défaillance causée par un entretien inapproprié non conforme au guide de démarrage rapide Biwin.
6) Dommages causés au produit par un cas de force majeure (tel qu'une inondation, un incendie, un tremblement de terre, la foudre, un typhon, etc.), des dommages causés par l'homme (tels que des coups, des chutes, des ruptures, des explosions, etc.), une défaillance de l'interface, un stockage inapproprié, etc.) ou toute autre utilisation non normale.
7) Dommages causés au produit par des virus informatiques ou des logiciels antivirus.
8) Dommages causés par une pression ou une interférence physique, électronique ou électromagnétique, une instabilité de l'alimentation électrique et une mauvaise utilisation, la foudre, l'électricité statique, un incendie ou tout autre cas de force majeure.
9) Dommages causés par une exposition ou un stockage dans des environnements inappropriés (y compris des températures élevées/basses ou une humidité élevée).
10) Dommages ou pertes causés par une livraison et un emballage inappropriés par le client au centre de service agréé BIWIN.
11) Défaillance ou dommage causé par l'utilisation du produit à des fins de recherche et développement, de production ou de tests professionnels.

Tableau des substances toxiques et dangereuses

Nom de la pièce	Plomb (Pb)	Mercure (Hg)	Cadmium (Cd)	Chrome hexavalent (Cr (VI))	Biphényles polybromés (PBB)	Éthers diphényliques polybromés (PBDE)
Boîtier	○	○	○	○	○	○
Carte de circuit imprimé (PCB)	○	○	○	○	○	○
Soudures	○	○	○	○	○	○
Accessoires	○	○	○	○	○	○

Note 1: « Excédant 0,1 % en poids » et « excédant 0,01 % en poids » indiquent que la substance restreinte dépasse la valeur de référence.

Note 2: « ○ » signifie que le pourcentage de la substance restreinte ne dépasse pas la valeur de référence.

Note 3: « – » signifie que la substance est exemptée.

Informations de contact
BIWIN STORAGE TECHNOLOGY CO., LTD.

Siège social: Bâtiment 4, Zone Sud 2, Zone industrielle Zhongguan Honghualing, 1213 Liuxian Blvd, District de Nanshan, Shenzhen, Guangdong, Chine

Adresse du fabricant: No. 8-1 Yuanhui Road, Chenjiang Street, Zone High-Tech Zhongkai, Huizhou, Guangdong, Chine

Service client: support@biwintech.com
Site officiel: www.biwintech.com

1. Vorsichtsmaßnahmen

- Vermeiden Sie vor der Installation der SSD Arbeiten in Umgebungen, in denen sich leicht statische Elektrizität bilden kann, da diese das Produkt beschädigen könnte.
- Zerlegen oder beschädigen Sie die SSD nicht, da dies zu Fehlfunktionen führen kann.
- Verwenden Sie die SSD nicht in Umgebungen mit hohen Temperaturen oder hoher Luftfeuchtigkeit, um Schäden zu vermeiden.

2. PCIe-SSD-Installationsanleitung

- Stellen Sie vor der Installation sicher, dass der Computer ausgeschaltet ist oder der Akku entfernt wurde.
- Die Position für die Installation der SSD finden Sie im Benutzerhandbuch Ihres Systems bzw. Geräts.
- Schalten Sie den Computer ein, nachdem Sie die neue SSD korrekt angeschlossen haben, und prüfen Sie, ob die Installation erfolgreich

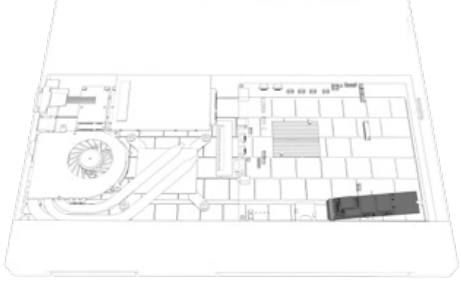

- Montageanleitung für den SSD-Kühlkörper

a. Nehmen Sie die SSD, den Schraubendreher und den Kühlkörper aus der Verpackung. Entfernen Sie anschließend mit dem Schraubendreher die vier Schrauben und trennen Sie den Kühlkörper vom Träger.

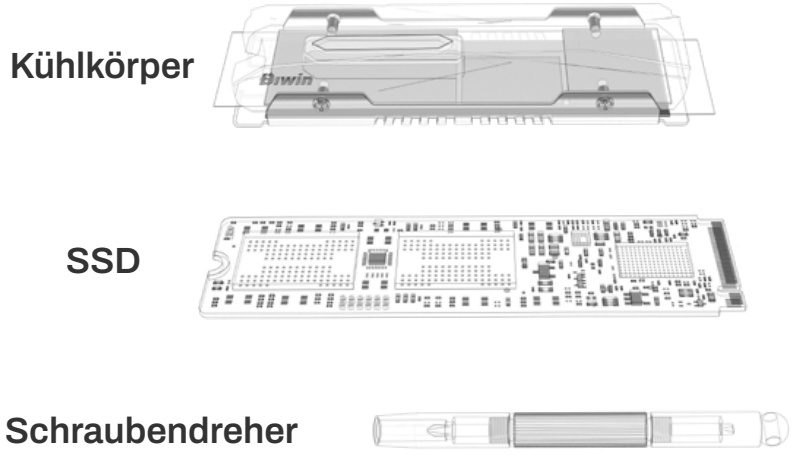

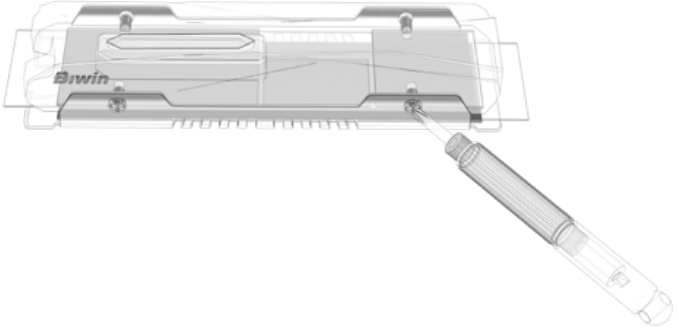

b. Entfernen Sie zunächst den Polsterschaum aus der Schale. Ziehen Sie anschließend die Trennfolie vom Wärmeleitpad ab.

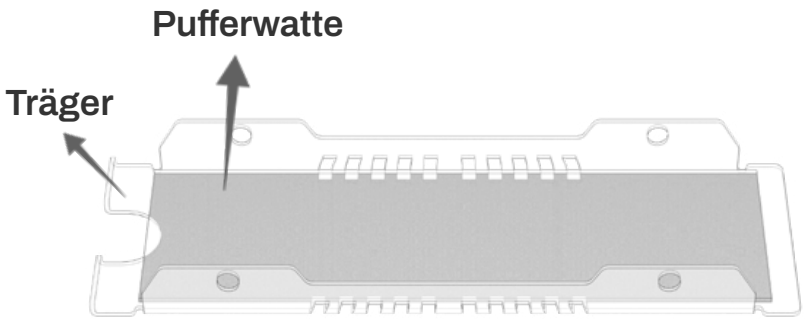

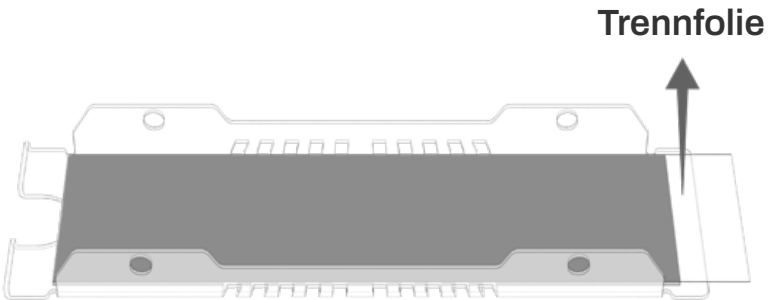

c. Ziehen Sie die Trennfolie von den drei Teilen des Wärmeleitpads mit der Unterseite des Kühlkörpers nach oben ab.

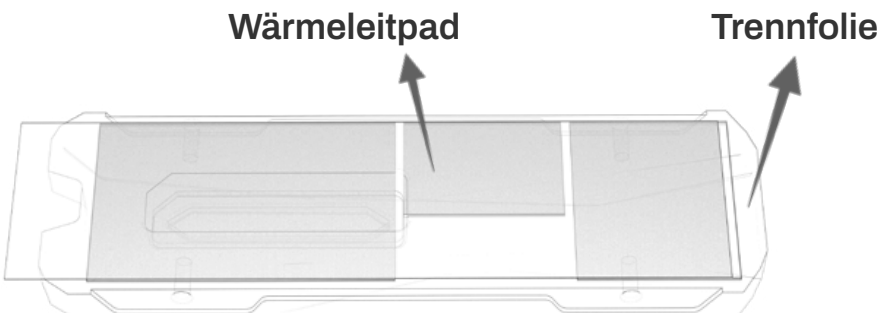

d. Install the SSD onto the tray, ensuring that the rear of the SSD aligns with the alignment guide on the rear of the tray.

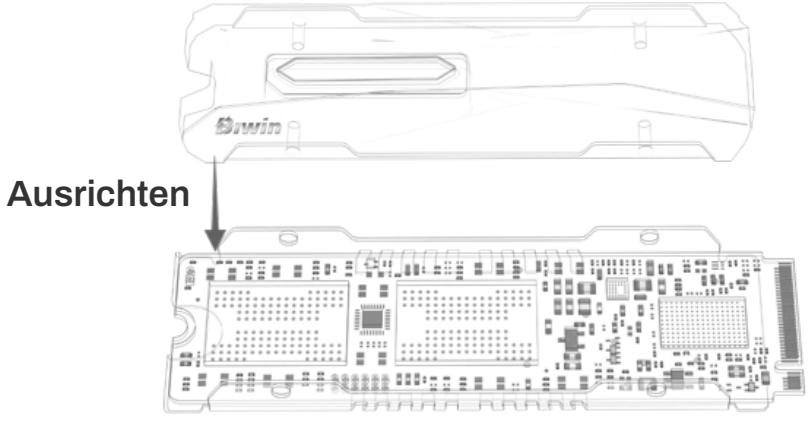

e. Align the top heatsink section over the SSD and the tray. Press the two halves together. Tighten the four screws using the screwdriver to securely fasten the heatsink to the tray.

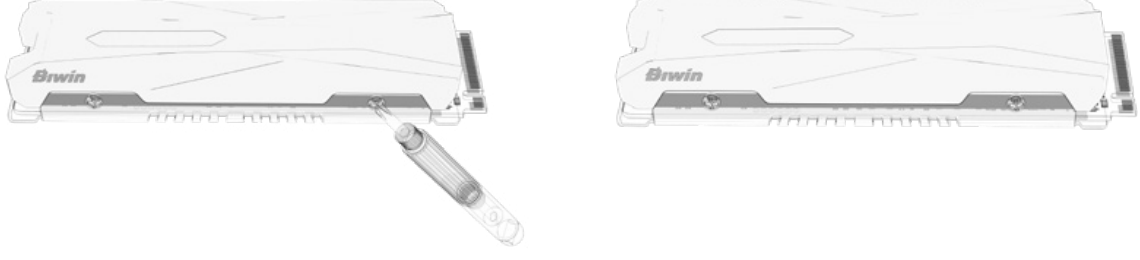

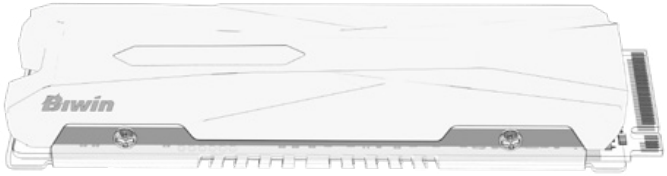

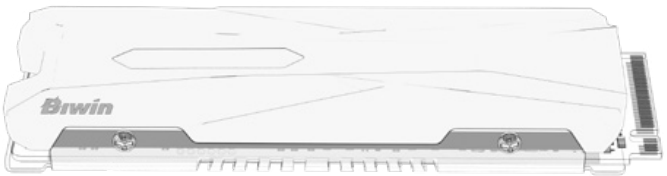

f. Richten Sie den oberen Kühlkörperabschnitt über der SSD und dem Einschub aus. Drücken Sie anschließend die beiden Hälften zusammen. Befestigen Sie den Kühlkörper schließlich mit den vier Schrauben und dem Schraubendreher am Einschub.

3. Garantieerklärung

A. Garantiebestimmungen

BIWIN Storage Technology Co., Ltd. (nachfolgend „BIWIN“), Hersteller von Verbraucherprodukten der Marke „Biwin“, garantiert dem ursprünglichen Endkunden (nachfolgend „Ihnen“), dass seine Produkte frei von Material- und Verarbeitungsfehlern sind, sofern die Produkte gemäß den hierin festgelegten Bedingungen verwendet werden. Die Garantiezeit richtet sich nach dem zuerst eintretenden Ablauf der folgenden beiden Bedingungen:

(1) Für Ihr BIWIN-Produkt gilt eine eingeschränkte Garantie, die ab dem ursprünglichen Kaufdatum des Produkts in der Originalverpackung gilt.

Falls kein Kaufbeleg vorgelegt werden kann, beginnt die Garantiezeit drei Monate nach dem Herstellungsdatum des Produkts.
(2) Die eingeschränkte Garantie endet, wenn das SSD-Produkt den TBW-Grenzwert (Total Bytes Written) überschreitet (die genauen TBW-Informationen finden Sie im entsprechenden SSD-Datenblatt von BIWIN).

Für dieses Produkt gelten die folgenden Leistungen:

1.Tritt innerhalb von sieben Tagen ab Kaufdatum ein Produktdefekt auf, kann der Verbraucher zwischen Rückerstattung, Ersatz oder Reparatur wählen.
2.Tritt innerhalb von 8 bis 15 Tagen ab Kaufdatum ein Leistungsmangel auf, kann der Verbraucher zwischen Ersatz und Reparatur wählen.
Wird ein Ersatz angefordert, ersetzt BIWIN das Produkt durch ein Modell mit gleichen Spezifikationen. Wird das Originalmodell nicht mehr hergestellt, ersetzt BIWIN es durch ein Produkt mit gleicher oder besserer Leistung. Wenn die Diagnose von BIWIN jedoch ergibt, dass kein Fehler vorliegt, wird das Produkt an Sie zurückgeschickt. Sie sind dafür verantwortlich, alle wichtigen Daten zu sichern. BIWIN bietet nur Reparaturdienste für das Produkt selbst an und haftet nicht für fehlgeschlagene Datenwiederherstellungen. Diese Garantie gilt nur für Sie persönlich und ist nicht übertragbar.

Sollte ein abgedecktes BIWIN-Produkt während der Garantiezeit einen Defekt aufweisen, wird das zurückgesendete Produkt vom BIWIN-Servicecenter geprüft. Dieses bietet nach eigenem Ermessen eine Reparatur, einen Ersatz oder eine Rückerstattung des Kaufpreises an. Die Kosten für den Versand des Produkts an das BIWIN-Servicecenter tragen Sie selbst. Andernfalls übernimmt BIWIN keine Reparatur, keinen Ersatz und keine Rückerstattung. Für bestimmte Biwin-Produkte wird eine Rücksendung ohne eine vom Servicecenter vorab ausgestellte Rücksendegenehmigung (RMA) nicht akzeptiert.
Wenn das BIWIN-Servicecenter häufige Ausfälle Ihres BIWIN-Produkts bestätigt, können Sie entweder einen Ersatz durch ein Produkt mit gleichwertiger Leistung oder eine Rückerstattung des ursprünglichen Kaufpreises anfordern. Die Garantieleistungen von BIWIN können von BIWIN selbst, von Subunternehmern oder von Drittanbietern erbracht werden. Bitte beachten Sie die unten angegebenen Informationen zum Servicecenter. Soweit es das lokale Recht zulässt, können BIWIN-Produkte und sämtliche Ersatzprodukte oder -komponenten neue oder bereits verwendete Materialien enthalten, die gleichwertige Leistungs- und Zuverlässigkeitsstandards erfüllen. Ersatzprodukte oder -teile funktionieren mindestens genauso gut wie das Original. BIWIN garantiert, dass Ersatzprodukte oder -teile 90 Tage lang oder für den Rest der Garantiezeit des Originalprodukts (beginnend ab dem Datum des Ersatzes oder der Installation) frei von Material- und Verarbeitungsfehlern sind.

Diese eingeschränkte Garantie deckt keinen technischen Support ab. Sie gilt nicht für Transportschäden, Schäden an der Außenverpackung oder eines der folgenden Ereignisse:
(a) Schäden durch Unfälle, unsachgemäße Verwendung, Missbrauch oder externe Einflüsse,
(b) Produktkomponenten oder Zubehör, die nicht von BIWIN stammen,
(c) unsachgemäße Installation oder Reparatur sowie
(d) Änderungen oder Serviceleistungen, die nicht von BIWIN, seinem Servicecenter oder autorisierten Serviceanbietern durchgeführt wurden. BIWIN und seine autorisierten Serviceanbieter haften unter keinen Umständen für Datenverlust. Sie sind allein für die Sicherung Ihrer Daten verantwortlich.

Einschränkungen/lokale Gesetze

Sofern in dieser eingeschränkten Garantie nicht ausdrücklich anders festgelegt, bestehen für Ihr Biwin-Produkt keine weiteren ausdrücklichen oder stillschweigenden Garantien. Alle anderen Garantien, einschließlich stillschweigender Garantien für Marktgängigkeit oder die Eignung für einen bestimmten Zweck, sind ausgeschlossen. Gesetzlich vorgeschriebene stillschweigende Garantien sind auf die jeweilige Garantiezeit beschränkt.
Diese beschränkte Garantie gewährt Ihnen bestimmte gesetzliche Rechte und unterliegt den Gesetzen des Staates bzw. Landes, in dem Sie Ihr Biwin-Produkt erworben haben. Möglicherweise haben Sie auch weitere Rechte, die sich je nach Staat und Land unterscheiden. Wir empfehlen Ihnen,

die geltenden Gesetze Ihres Staates bzw. Landes zu konsultieren, um Ihre Rechte zu ermitteln. In einigen Staaten und Ländern ist eine zeitliche Beschränkung dieser Garantie oder der Ausschluss oder die Beschränkung von Neben- oder Folgeschäden nicht zulässig. In diesen Staaten und Ländern gelten einige der in dieser Garantie genannten Ausschlüsse oder Beschränkungen möglicherweise nicht für Sie.

Ausschließliche Rechtsmittel/Keine Neben- oder Folgeschäden

Soweit nach geltendem Recht zulässig, sind die in dieser beschränkten Garantie vorgesehenen Rechtsmittel Ihre einzigen und ausschließlichen Rechtsmittel. Diese Bedingungen ersetzen alle vorherigen Vereinbarungen oder Zusicherungen, einschließlich Aussagen in Verkaufsunterlagen oder Beratungen im Zusammenhang mit Ihrem Kauf.

Soweit nach geltendem Recht zulässig und sofern in dieser beschränkten Garantie nicht ausdrücklich etwas anderes bestimmt ist, haften BIWIN, ein BIWIN-Servicecenter oder ein von BIWIN autorisierter Serviceanbieter in keinem Fall für Schäden, die durch das Produkt oder dessen Leistungsversagen verursacht werden. Dies schließt direkte, indirekte, besondere, Neben- oder Folgeschäden ein, unabhängig davon, ob diese auf Vertrag, unerlaubter Handlung oder einer anderen Rechtstheorie beruhen und ob auf die Möglichkeit solcher Schäden hingewiesen wurde oder nicht.

B. Garantiebeschränkungen

Das Produkt ist nicht von der Garantie abgedeckt, wenn eine der folgenden Bedingungen eintritt:

1) Es kann keine gültige Garantiekarte oder kein Kaufbeleg (oder eine Kopie davon) vorgelegt werden.
2) Wenn Schäden durch unbefugte Modifikationen, Demontage oder Reparatur ohne schriftliche Zustimmung von BIWIN verursacht wurden.
3) Beschädigung oder Verlust der Kapazitätskennzeichnung oder der Seriennummer des Produkts.
4) Physische Schäden an der Produktschnittstelle (z. B. Verbiegen oder Verformen), Schäden am Produktgehäuse sowie Verformungen und andere durch äußere Einflüsse verursachte Anomalien.
5) Fehler, die auf eine unsachgemäße Wartung zurückzuführen sind, welche nicht der Biwin-Kurzanlei tung entspricht.
6) Schäden am Produkt aufgrund höherer Gewalt (z. B. Überschwemmung, Feuer, Erdbeben, Blitzschlag, Taifun usw.), von Menschen verursachte Schäden (z. B. Stöße, Stürze, Risse, Durchbren nen usw.), Schnittstellenfehler, unsachgemäße Lagerung usw. oder sonstige nicht normale Verwendung.
7) Produktschäden, die durch Computerviren oder Antivirensoftware verursacht wurden.
8) Schäden durch physischen, elektronischen und elektromagnetischen Druck oder Störungen, Instabilität und Missbrauch der Stromversorgung, Blitzschlag, statische Elektrizität, Feuer oder andere Ereignisse höherer Gewalt.

9) Schäden, die durch die Einwirkung oder Lagerung in ungeeigneten Umgebungen (einschließlich hoher/niedriger Temperaturen oder hoher Luftfeuchtigkeit) verursacht werden.
10) Schäden oder Verluste, die durch eine unsachgemäße Lieferung und Verpackung durch den Kunden an das von BIWIN autorisierte Servicecenter verursacht werden.
11) Ausfälle oder Schäden, die durch die Verwendung des Produkts für Forschungs- und Entwicklungsarbeiten, Produktion oder professionelle Tests verursacht werden.

Tabelle der giftigen und gefährlichen Stoffe/Elemente und deren Gehalt

Teilename	Eingeschränkt zulässige Stoffe und ihre chemischen Symbole					
	Blei (Pb)	Quecksilber (Hg)	Cadmium (Cd)	Sechswertiges Chrom (Cr(VI))	Polybromierte Biphenyle (PBB)	Polybromierte Diphenylether (PBDE)
Gehäuse	○	○	○	○	○	○
Leiterplatte	○	○	○	○	○	○
Lötmittel	○	○	○	○	○	○
Zubehör	○	○	○	○	○	○

Hinweis 1: „Über 0,1 Gew.-%“ und „Über 0,01 Gew.-%“ bedeuten, dass der prozentuale Gehalt des beschränkten Stoffes den Referenzprozentsatz für die Anwesenheitsbedingung überschreitet.
Hinweis 2: „O“ bedeutet, dass der prozentuale Gehalt des beschränkten Stoffes den Referenzprozentsatz für die Anwesenheitsbedingung nicht überschreitet.
Hinweis 3: Das „-“ bedeutet, dass der beschränkte Stoff der Ausnahmeregelung entspricht.

BIWIN STORAGE TECHNOLOGY CO., LTD.

Hauptsitz: Gebäude 4, Südzone 2, Industriegebiet Zhongguan Honghualing, Liuxian Boulevard 1213, Bezirk Nanshan, Shenzhen, Guangdong, China

Herstelleradresse: Yuanhui Road Nr. 8-1, Chenjiang Straße, Zhongkai High-Tech-Zone, Huizhou, Guangdong, China

Kundenservice: support@biwintech.com
Offizielle Website: www.biwintech.com